CEL-SY9EA2A4

LEGRIA HF G70

Videocámara 4K

Ver. firmware 1.0.1.0

Ficha Técnica

Características principales de la videocámara

La Canon LEGRIA HF G70 es una videocámara de 4K de alto rendimiento cuyo tamaño compacto hace que sea ideal para diversas situaciones. Las siguientes son sólo algunas de las muchas funciones con las que cuenta esta videocámara.

Grabación 4K

Sensor CMOS y procesador de imágenes DIGIC DV 6

La videocámara está equipada con un sensor CMOS de tipo 1/2,3 que captura vídeo con un nivel efectivo de aproximadamente 8,29 megapíxeles (3840x2160). El vídeo se procesa a continuación mediante el procesador de imágenes DIGIC DV 6. Además de grabar vídeo de 4K, la videocámara emplea sobremuestreo para grabar vídeo Full HD.

Objetivo zoom gran angular y abertura de 8 láminas

El objetivo zoom está equipado con un zoom óptico de 20x, con una distancia focal de 29,3 mm* (equivalente a 35 mm) en gran angular máximo, lo que hace que la videocámara sea versátil en una amplia serie de situaciones de grabación. La abertura de 8 láminas proporciona un agradable desenfoque (“bokeh”) a sus grabaciones.

* Cuando la resolución es 3840x2160 y la estabilización de la imagen es un ajuste distinto a IS dinámico. La distancia focal es 30,6 mm al usar IS dinámico.

Grabación en 4K a 25.00P y grabación en HD a 50.00P

La videocámara puede grabar clips en formato MP4 a 3840x2160 con una velocidad de grabación de 25.00P o 1920x1080 con una velocidad de grabación de 50.00P, lo que proporciona la libertad de elegir la configuración de vídeo más adecuada para su proyecto.

Comodidad y funcionalidad

Grabación durante períodos prolongados

La videocámara tiene dos ranuras para tarjetas SD, lo que permite realizar grabación dual (📖 29) para registrar el mismo clip en dos tarjetas SD, así como grabación relay para pasar automáticamente a la otra tarjeta SD cuando la que se esta usando se llena por completo. La grabación dual es una forma muy cómoda de crear un respaldo de sus grabaciones, mientras que la grabación relay extiende el tiempo de grabación disponible.

Énfasis en la versatilidad

Esta videocámara tiene funciones que permiten su uso como videocámara principal, pero también es muy portátil gracias a su pequeño tamaño. La estabilización avanzada de imagen (📖 59), que estabiliza la imagen en 5 ejes, le permitirá grabar en una variedad de situaciones sobre el terreno. El panel táctil LCD y el visor pueden ajustarse en ángulo en una variedad de posiciones, lo que, por ejemplo, permite grabar en lugares estrechos.

Controles manuales de fácil acceso

El anillo de enfoque/zoom le ayuda a obtener el enfoque deseado. También puede cambiar fácilmente la funcionalidad del anillo para manejar el zoom. Además, puede asignar a un botón configurable determinadas funciones usadas frecuentemente y ajustar esas funciones con el dial correspondiente (📖 78). Adicionalmente, la videocámara cuenta con 5 botones personalizables físicos y uno en pantalla, a los cuales es posible asignar diversas funciones para acceder a las mismas con mucha facilidad (📖 79).

Detección y seguimiento de caras (📖 57)

Cuando se detecta la cara de un sujeto, la videocámara puede enfocarla e incluso seguirla. Además, puede tener la videocámara en enfoque manual pero cambiar a enfoque automático cuando se detecte una cara, garantizando así que los sujetos importantes estén enfocados.

Creatividad y expresión artística

Modos de grabación especial (📖 35, 72)

Al realizar grabaciones, puede cambiar la velocidad de fotogramas para conseguir un efecto de cámara lenta o cámara rápida. Alternativamente, puede usar la pregrabación para grabar 3 segundos antes de confirmar el inicio de la grabación, ayudándole a captar esas ocasiones que raramente se producen.

Aspectos (📖 48)

Puede ajustar algunos parámetros de la imagen, tales como la profundidad de color, la nitidez y el brillo, para obtener el “aspecto” deseado.

Ajustes de imagen personalizada (📖 81)

Seleccione una de las configuraciones de color predefinidas o configure la combinación de curva gamma, espacio de color y matriz de color que desee utilizar. A continuación, podrá ajustar más detalladamente otros parámetros relacionados con la imagen.

Otras funciones

- Archivo de configuración del menú que se puede guardar en la videocámara o en una tarjeta SD para restaurar todas las configuraciones del menú o para duplicarlas en otra videocámara HF G70 (📖 89).
- Las baterías compatibles con Intelligent System ofrecen una estimación (en minutos) del tiempo de grabación restante.
- Compatibilidad con el receptor GPS GP-E2 opcional para geolocalizar sus grabaciones (📖 76).
- Compatibilidad con el controlador remoto RC-V100 opcional (📖 74) para cuando necesite un mando a distancia de nivel profesional.

Accesorios suministrados

Con la videocámara se suministran los siguientes accesorios:

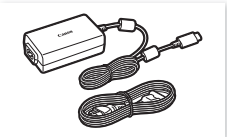

Adaptador de corriente USB PD-E1

Abrazadera del cable (acoplada originalmente a la videocámara)

Batería BP-820

Parasol con tapa del objetivo

Tapa del objetivo

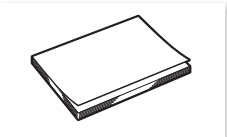

Guía breve

Nombres de los componentes

Vista del lado izquierdo

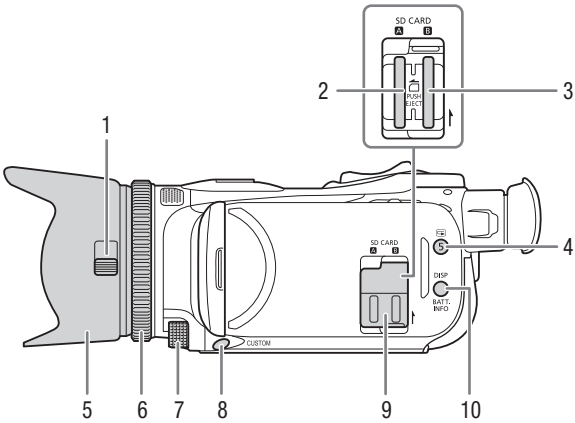

1 Selector de la tapa del objetivo (📖 31)
2 Ranura A para tarjetas SD (📖 27)
3 Ranura B para tarjetas SD (📖 27)
4 Botón ⊜ (revisión de la grabación) (📖 33)/ Botón personalizable 5 (📖 79)
5 Parasol (📖 17)
6 Anillo de enfoque/zoom (📖 49, 53)
7 Dial CUSTOM (configurable) (📖 78)
8 Botón CUSTOM (configurable) (📖 78)
9 Cubierta del compartimento para tarjetas SD
10 Botón DISP (visualizaciones en pantalla) (📖 73) / Botón BATT. INFO (información de batería) (📖 15)

Vista del lado derecho

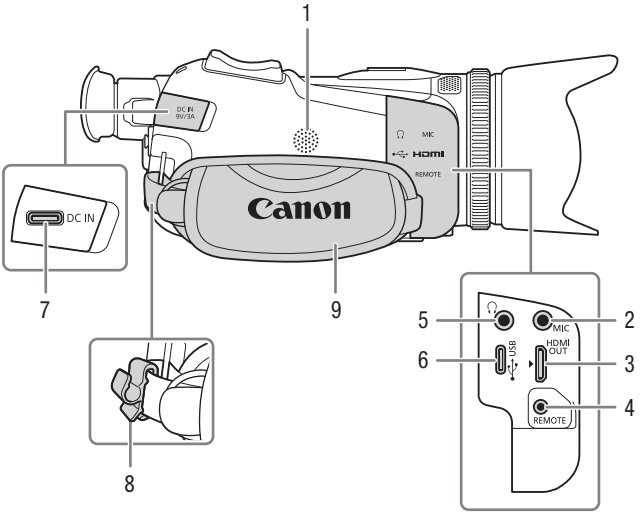

1 Altavoz integrado (📖 93)
2 Terminal MIC (micrófono) (📖 64)
3 Terminal HDMI OUT (📖 98, 98)
4 Terminal REMOTE (mando a distancia) (📖 74)
Para la conexión de controladores remotos disponibles en establecimientos comerciales.
5 Terminal 🎧 (auriculares) (📖 70)
6 Terminal USB (📖 76)
7 Terminal DC IN (📖 14)
8 Abrazadera del cable (📖 15)
9 Correa para la empuñadura (📖 19)

Vista frontal

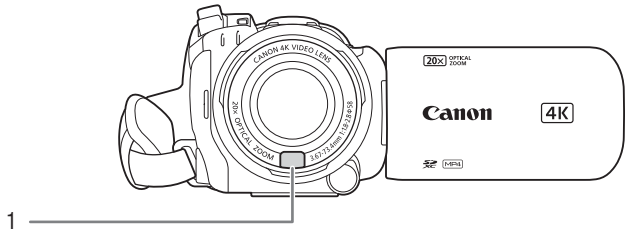

Vista posterior

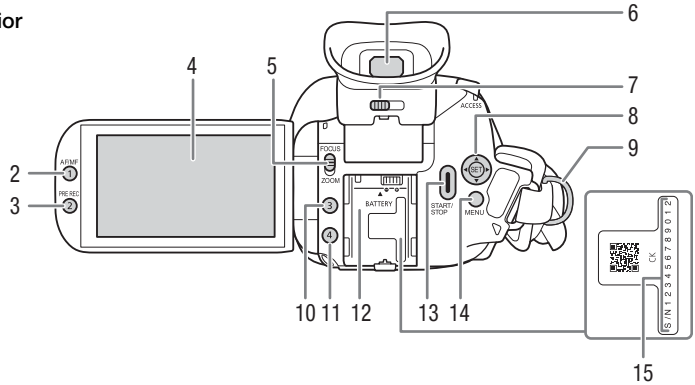

1 Sensor de enfoque automático instantáneo (I.AF) (📖 56, 125)
2 Botón AF/MF (enfoque automático/ enfoque manual) (📖 53)/Botón personalizable 1 (📖 79)
3 Botón PRE REC (pregrabación) (📖 72)/ Botón personalizable 2 (📖 79)
4 Pantalla táctil LCD (📖 17)
5 Selector del anillo de enfoque/zoom (📖 49, 53)
6 Visor (📖 18)
7 Palanca de ajuste dióptrico (📖 18)
8 Joystick/Botón SET (ajuste) (📖 21)
9 Sujeción para la correa (📖 19)
10 Botón personalizable 3 (📖 79)
11 Botón personalizable 4 (📖 79)
12 Unidad de fijación de batería (📖 14)
13 Botón START/STOP (📖 31)
14 Botón MENU (menú) (📖 24)
15 Número de serie

Vista superior

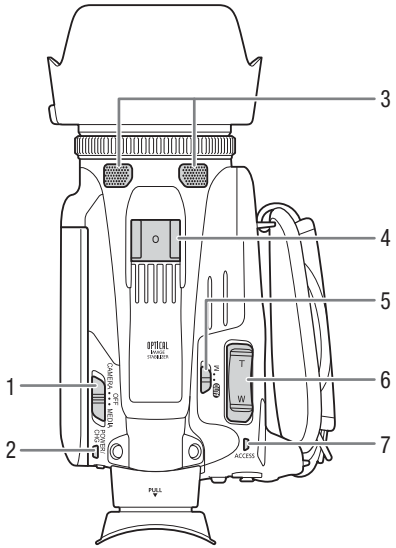

Vista inferior

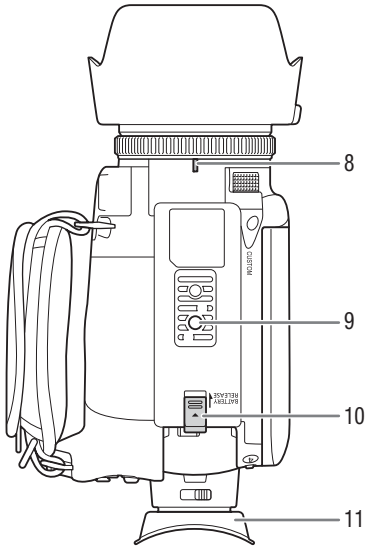

1 Interruptor de alimentación (📖 20)
2 Indicador POWER/CHG (carga de la batería) (📖 14)
3 Micrófono estéreo interno (📖 64)
4 Zapata para accesorio
5 Selector del modo de cámara (📖 21)
6 Palanca de zoom de la empuñadura (📖 50)
7 Indicador ACCESS (acceso a tarjeta SD) (📖 31)
8 Marca del índice de la montura del parasol
9 Rosca para trípode
Para montar la videocámara sobre un trípode con un tornillo de montaje de 6,2 mm o menos (📖 122).
10 Interruptor BATTERY RELEASE (liberación de la batería) (📖 15)
11 Copa del ocular (📖 18)

Zoom

Modos de funcionamiento: CAMERA MEDIA | AUTO M

Para acercar y alejar con el zoom, puede utilizar el anillo de enfoque/zoom, la palanca de zoom en la videocámara o los controles del zoom en la pantalla táctil. También puede hacer zoom con el controlador remoto RC-V100 opcional (📖 74).
Además del zoom óptico de 20x, puede activar el zoom digital* (800x) con el ajuste MENU ➤ [🎥 Configuración de cámara] ➤ [Zoom Digital]. Esta videocámara también cuenta con un convertidor de objetivo digital, que le permite ampliar la imagen digitalmente en la pantalla.

* El zoom digital no está disponible en el modo AUTO o cuando el ajuste MENU ➤ [🎥 Configuración de cámara] ➤ [Lentes de conversión] está ajustado en [Wide WA-H58].

Uso del anillo de enfoque/zoom

1 Ajuste el selector del anillo de enfoque/zoom en ZOOM.

2 Gire el anillo de enfoque/zoom para ajustar el zoom.
- Gire el anillo de enfoque/zoom lentamente para realizar un zoom lento, o más rápidamente para uno rápido.
- La barra que aparece en la pantalla indica la posición aproximada del zoom.

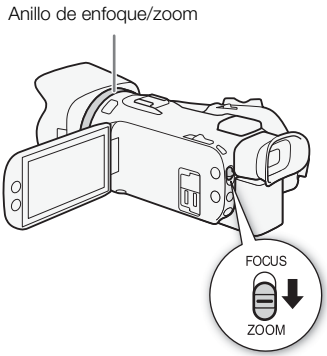

NOTAS

- Puede usar el ajuste MENU ➤ [🎥 Configuración de cámara] ➤ [Func. anillo zoom/enfoque] para desactivar el funcionamiento del anillo de enfoque/zoom. Puede usar el ajuste MENU ➤ [🎥 Configuración de cámara] ➤ [Dirección anillo zoom] para seleccionar la dirección del anillo de enfoque/zoom cuando lo use para ajustar el zoom.
- Si gira el anillo de enfoque/zoom demasiado rápido, es posible que la videocámara no pueda hacer zoom inmediatamente. En tal caso, la videocámara realizará la operación cuando termine de girar el anillo.

Guardado de clips

Guardado de clips en un ordenador

Asegúrese de guardar los clips grabados con esta videocámara en un ordenador. Para hacerlo, necesitará un lector de tarjetas conectado a un ordenador o un ordenador con una ranura para tarjetas. Para obtener más información sobre la transferencia de archivos desde la tarjeta, consulte el manual de instrucciones del ordenador y los módulos de ayuda del sistema operativo.
En determinadas circunstancias, los clips pueden ser divididos y grabados como archivos separados. Con la herramienta MP4 Join Tool, puede unir los archivos separados y guardarlos como un único clip sin empalmes.

Transferencia de archivos al ordenador

1 Inserte una tarjeta con los clips deseados en la ranura para tarjetas del ordenador o el lector de tarjetas conectado al ordenador.
2 Siga las instrucciones en pantalla del sistema operativo.
3 Copie los clips de la tarjeta en el ordenador.
- Las grabaciones de la tarjeta se encuentran en las carpetas denominadas “XXX_mmdd” ubicadas en la carpeta “DCIM”, donde XXX es el número de carpeta (100 a 999) y mmdd indica la fecha de grabación (📖 107).

Unión de clips divididos por la videocámara

Use MP4 Join Tool para unir los clips divididos por la videocámara en los siguientes casos.
- Cuando la videocámara cambie a la otra tarjeta durante la grabación de vídeo debido a la función de grabación relay (📖 29).
- El archivo de vídeo (stream) del clip se dividirá aproximadamente cada 4 GB.

MP4 Join Tool está disponible como descarga gratuita (para Windows o macOS) en el sitio web local de Canon. Consulte la página de descargas para ver los requisitos del sistema y la información más reciente.
Para obtener más información acerca de la instalación y desinstalación del software, consulte el archivo “Read This First” (Lea esto primero, Install-MP4 Join Tool.pdf) incluido en el archivo comprimido que descargará en el sitio web. Para obtener información sobre el uso del software, consulte el manual de instrucciones (archivo PDF) que se instala con el software.

Especificaciones

LEGRIA HF G70

♦ — Los valores suministrados son aproximados.

Sistema

- Sistema de grabación
  Clips: MP4 Vídeo: MPEG-4 AVC/H.264
  Audio: MPEG-2 AAC-LC (2 canales)
  Configuración de vídeo (resolución, tasa de bits y velocidad de grabación)
  3840x2160: 150 Mbps (25.00P)
  1920x1080: 35 Mbps, 17 Mbps (50.00P, 25.00P)
  Muestreo de color: YCbCr 4:2:0, 8 bits
  Fotos: DCF (Design rule for Camera File system), compatible con Exif Ver. 2.3
  Tipo de imagen: JPEG
- Soportes de grabación (no incluidos)
  Tarjeta SD, SDHC (SD High Capacity) o SDXC (SD eXtended Capacity)[1] (dos ranuras)
  [1] La tarjeta SD B se usa también para guardar archivos de imagen personalizada y el archivo de ajustes de la videocámara.
- Sensor de imagen
  CMOS de tipo 1/2,3, 21.140.000 píxeles♦
  Píxeles efectivos: 8.290.000 píxeles♦
- Pantalla táctil LCD: Manejo mediante una pantalla táctil capacitiva de 8,8 cm (3,5"), panorámica, a color, 2.760.000 puntos ♦ y una cobertura del 100 %
- Visor: Pantalla LED orgánica de 0,92 cm (0,36"), panorámica, a color, 1.770.000 puntos♦ y una cobertura del 100 %
- Micrófono: micrófono condensador de electreto estéreo, atenuador (20 dB)
- Objetivo
  f=3,67-73,4 mm, F/1.8-2.8, zoom óptico 20x, abertura circular de 8 láminas
  Cuando la resolución es 3840x2160 (equivalente 35 mm):
  30,6 – 612 mm♦ (con estabilización de imagen dinámica)
  29,3 – 601 mm♦ (para otros ajustes de estabilización de imagen)
  Cuando la resolución es 1920x1080 (equivalente 35 mm):
  32,0 – 640 mm♦ (con estabilización de imagen dinámica)
  30,5 – 627 mm♦ (para otros ajustes de estabilización de imagen)
- Configuración del objetivo: 12 elementos en 10 grupos (2 elementos asféricos)
- Sistema AF (enfoque automático)
  Enfoque automático (TTL + sensor de distancia exterior cuando se ajusta a [Instant AF] o [AF Medio]) o enfoque manual
- Diámetro del filtro: 58 mm
- Distancia mínima de enfoque
  60 cm; 1 cm a gran angular máximo

- Balance de blancos
  Ajustes del balance del blanco automático, balance del blanco personalizado (2 ajustes), temperatura de color definida por el usuario o balance del blanco preajustado: Luz de día, Tungsteno
- Iluminación mínima (típica)
  0,3 lx♦ modo de grabación ([Baja iluminación], velocidad de obturación 1/2)
  4,2 lx♦ modo de grabación ([AE programada], velocidad de grabación 50.00P, velocidad de obturador 1/25, obturador lento automático activado)
- Iluminación recomendada: más de 100 lx
- Estabilización de imagen:
  Estabilizador de imagen por compensación óptica + compensación digital
- Tamaño de las fotos: 3840x2160 (3.080 KB), 1920x1080 (880 KB)
  El número entre paréntesis indica el tamaño del archivo.

Terminales

- Terminal HDMI OUT: mini conector HDMI; salida solamente
- Terminal USB: receptáculo USB Tipo-C™ equivalente a USB alta velocidad (USB 2.0)
- Terminal MIC
  Miniclavija estéreo de ∅ 3,5 mm (asimétrico); puede suministrarse alimentación a un micrófono compatible con alimentación por enchufe ("plug in")
  Sensibilidad:
  –65 dBV (volumen automático, escala completa –12 dB)
  Atenuador de micrófono: 20 dB
  Alimentación suministrada: 2,4 V
- Terminal 🎧 (auriculares)
  Miniclavija estéreo de ∅ 3,5 mm
  –17 dBV (carga 32 Ω, volumen máximo)
- Terminal REMOTE: miniclavija estéreo submini de ∅ 2,5 mm; entrada solamente

Alimentación/Otros

- Fuente de alimentación (nominal)
  7,4 V CC (batería), 9,0 V CC (Adaptador de corriente USB)
- Consumo de energía♦:
  4,0 W (25.00P, 150 Mbps, enfoque automático activado, LCD con brillo normal)
- Temperatura de funcionamiento♦: 0 – 40 °C
- Dimensiones♦ [An x Al x Pr] (excluyendo la correa para la empuñadura)
  Sólo la videocámara: 109 x 84 x 182 mm
- Peso♦
  Sólo videocámara: 740 g
  Videocámara con parasol, batería BP-820 y dos tarjetas SD: 880 g

Adaptador de corriente USB PD-E1

- **Entrada nominal:** 100 – 240 V CA, 50/60 Hz
- **Salida nominal:** 5,0 V CC, 3,0 A / 9,0 V CC, 3,0 A
- **Temperatura de funcionamiento♦:** 0 – 40 °C
- **Dimensiones♦:** 58,6 x 33,5 x 101,9 mm
- **Peso♦:** 200 g

Batería BP-820

- **Tipo de batería**
  Batería de ión-litio recargable, compatible con Intelligent System
- **Voltaje nominal:** 7,4 V CC
- **Temperatura de funcionamiento♦:** 0 – 40 °C
- **Capacidad de la batería:** 1.780 mAh (típica); 13 Wh / 1.700 mAh (mínima)
- **Dimensiones♦:** 30,7 x 39,4 x 40,2 mm
- **Peso♦:** 85 g

El peso y las dimensiones son aproximados. Salvo errores u omisiones.

- **TARJETA DE MEMORIA SD DE 128 GB**
  COMPATIBLE CON CÁMARA (1 UND)

- **TRIPODE JOBY COMPACT ACTION**
  El trípode JOBY Compact Action tiene una rótula tipo joystick ergonómico, con un mecanismo de bloqueo por rueda de desplazamiento intuitivo y fácil de usar, para una máxima robustez. Su agarre también es muy cómodo, lo que le permite capturar fotos estables y vídeos más suaves sin esfuerzo. Con el control selector de fotos / vídeo, se puede cambiar del modo de fotografía a película en solo un segundo, para que nunca nos perdamos una oportunidad importante.
  - Acople (parte superior): 1/4''
  - Tipo de Montaje: 1/4''-20 estándar para trípode
  - Material: Aluminio, Caucho, Acero, Plástico
  - Dimensiones: 10,7 x 10,7 x 45,3 cm (Largo - Profundidad - Alto)
  - Dimensiones Extendido: 109 x 109 x 155,5 cm (Largo - Profundidad - Alto)
  - Color: Negro/Rojo
  - Easy Link: No
  - Inclinación (tilt) frontal: -30° / +90°

- **TRIPODE JOBY COMPACT ADVANCED**
  La rótula 3 way permite a los usuarios lograr el mejor encuadre para obtener resultados profesionales. Su capacidad de 3 kg permite a los usuarios usar diversos equipos sin pérdida de estabilidad.
  - Acople (parte superior): 1/4''
  - Tipo de Montaje: 1/4"-20 estándar para trípode
  - Material: Aluminio, Caucho, Acero, Plástico
  - Dimensiones: 13,3 x 13,3 x 44 cm (Largo - Profundidad - Alto)
  - Dimensiones Extendido: 111,4 x 111,4 x 165 cm (Largo - Profundidad - Alto)